SANLOCK

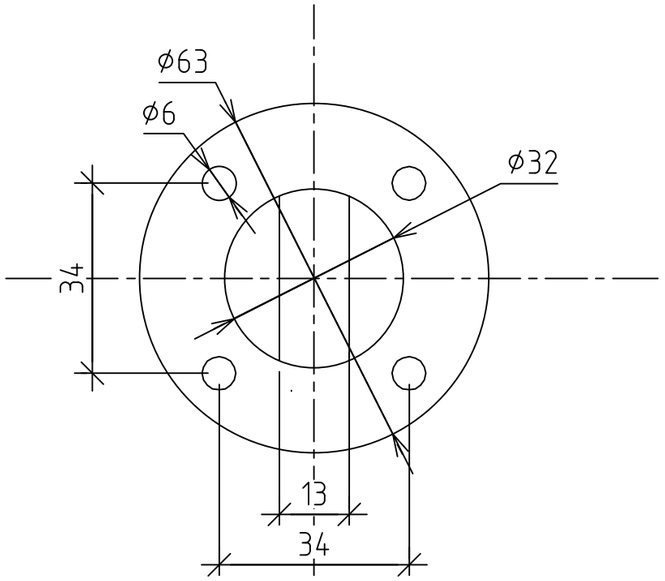


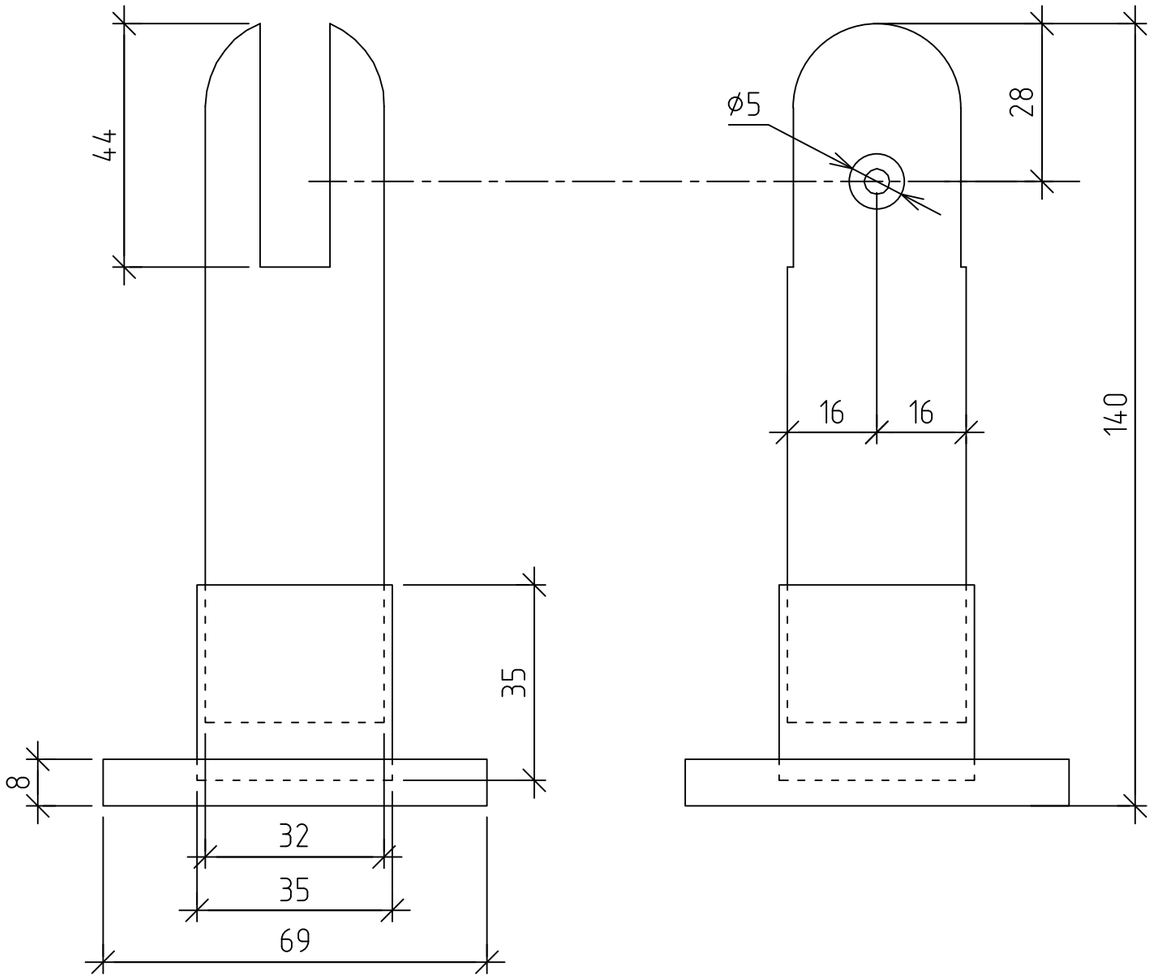


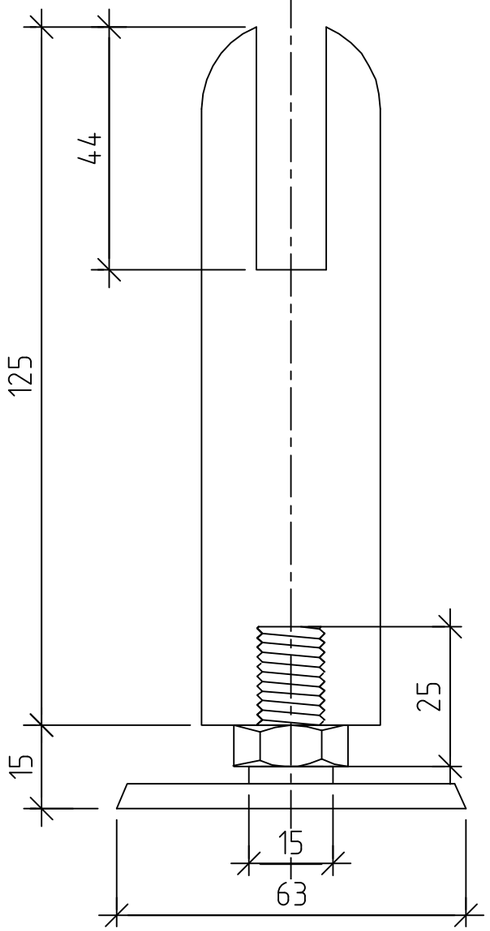


| Изм. | Лист | N докум. | Подпись | Дата |
|---|---|---|---|---|
| Разраб. | | Кулишова | | 10.21 |
| Пров. | | Онищенко | | 10.21 |

Опора Loft 100 мм

| Лит. | Масса | Масштаб |
|---|---|---|
| | | |

Лист 1 | Листов 1

ООО "Евростиль"
г.Санкт-Петербург