SANLOCK

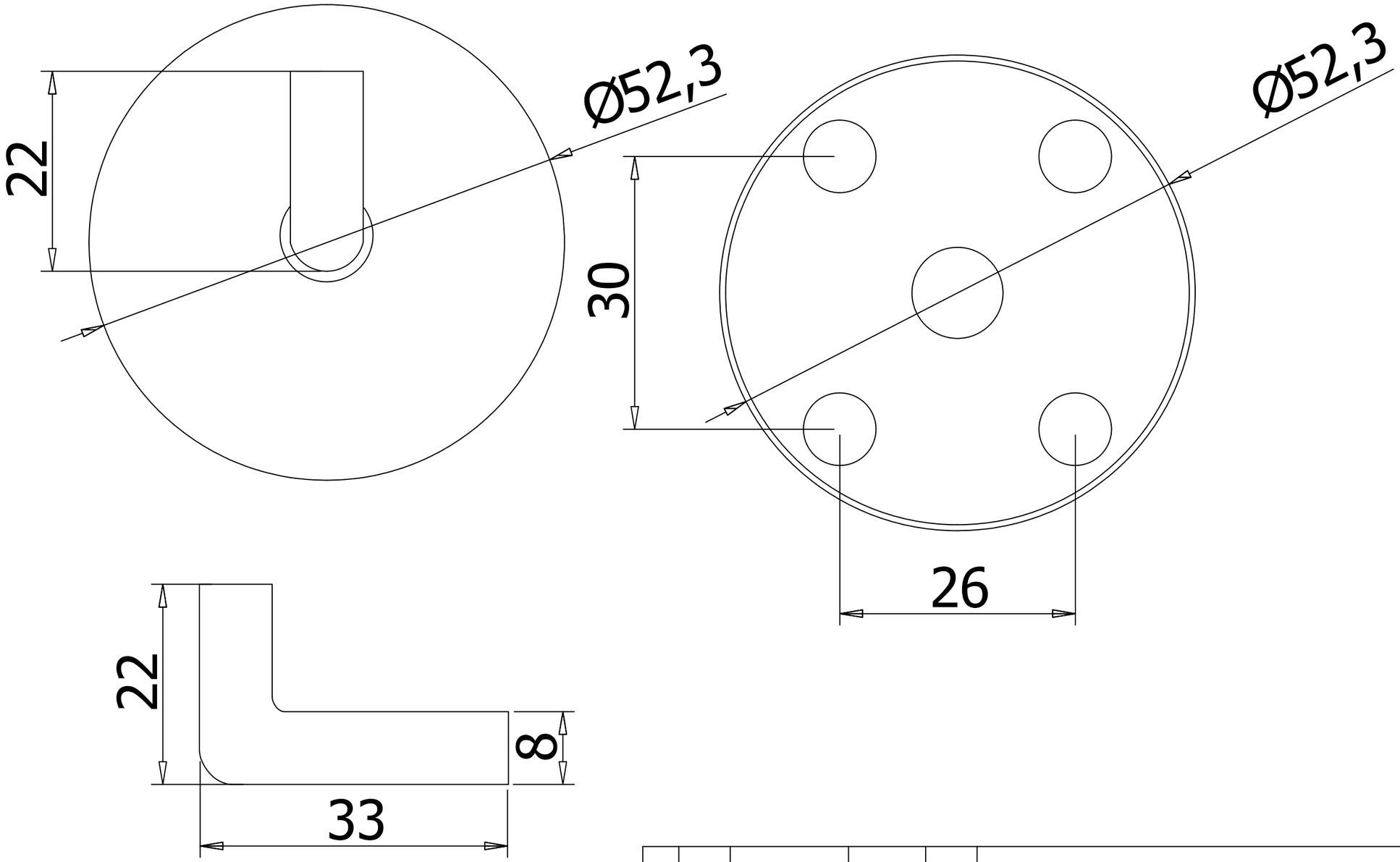

						Лит.	Масса	Масштаб
Изм.	Лист	N докум.	Подпись	Дата				
Разраб.		Злобин		25.23				
Пров.		Онищенко		25.23				
						Лист 1	Листов 1	
					Крючок для одежды "Bronze"			